MO implements

PRISLISTE 2026

SNEPLOV



KVALITET | DRIFTSIKKERHED | STYRKE

MO-I.DK

Prisliste SNEPLOVE
Indholdsfortegnelse

Kommunal sneplov (Minilæsser/ Minitraktor)	3
Kommunal sneplov (Minilæsser/ Minitraktor) Datablad	4
Komfort sneplov (Miniged / Traktor)	5
Komfort sneplov (Miniged / Traktor) Datablad	6
Side - Sneplov (Minilæsser/ Minitraktor)	7
Side - Sneplov Komfort (Miniged / Traktor)	8
ASF- Side-Sneplov Komfort med påkørselsbeskyttelse (Miniged/Traktor)	9
D-LOCK	10

Der tages forbehold for trykfejl, prisændringer og ændringer i afgifter samt leverings- og transportomkostninger.

Præsentation

MO Implements A/S er etableret 1. Januar 2002. MO Implements er importør og det vil sige at vi har samlet det program, inden for maskiner til landbrug, skovbrug og entreprenørbranchen, som vi mener er bedst. Vores produkter sælges og serviceres via maskinforretninger. Vi har et stort bredt lager af de mest gængse produkter således at vi altid klarer en hurtig og smidig levering. Samtidig har vi et bredt udvalg af reservedele til de produkter vi arbejder med, for at sikre vore brugere bedst muligt.

Siden maj 2002 har vi været skandinavisk importør af Hauer frontlæssere fra Østrig, der er et familieejet firma, som har produceret frontlæssere og redskaber siden 1962.

Maschio Gaspardo er Italiens og en af verdens største producenter af landbrugsmaskiner og her er ligeledes mangeårige relationer. Med Maschio Gaspardo er vi førende inden for bl.a. såteknik, præcissionssåning og specialsåmaskiner, ligesom der er store kompetencer inden for mulchløsninger og jordbearbejdning.



Kontaktinformation

📍 Adresse: Ulvevej 24C 7800 Skive
📞 Telefon: 96140444
🌐 Web: mo-i.dk

Kommunal sneplov (Minilæsser/ Minitraktor)

Standardudstyr

- Fjederbelastet gummiskraber (kollisionsbeskyttelse)
- Hydraulisk justering med elektrisk omskifter
- Dobbeltvirkende styreenhed
- Pendulophæng
- Bladhøjde 60 cm
- Hydraulisk tilt op til 30°

NYHED



Vare nr	Beskrivelse	Vægt kg	Salgspris
37020150	Kommunal sneplov 1,50 m KAT 0 / 1	145	**28.350 kr.**
37020180	Kommunal sneplov 1,80 m KAT 0 / 1	160	**29.900 kr.**
37020200	Kommunal sneplov 2,00 m KAT 0 / 1	175	**31.650 kr.**
37020220	Kommunal sneplov 2,20 m KAT 0 / 1	190	**34.000 kr.**
37023150	Kommunalt sneplov 1,5 m trekantophæng	142	**29.800 kr.**
37023180	Kommunalt sneplov 1,8 m trekantophæng	159	**31.350 kr.**
37023200	Kommunalt sneplov 2,0 m trekantophæng	167	**33.100 kr.**
37023220	Kommunalt sneplov 2,2 m trekantophæng	179	**35.450 kr.**
37025150	Kommunalt sneplov 1,5 m D-LOCK	175	**30.300 kr.**
37025180	Kommunalt sneplov 1,8 m D-LOCK	193	**31.850 kr.**
37025200	Kommunalt sneplov 2,0 m D-LOCK	200	**33.600 kr.**
37025220	Kommunalt sneplov 2,2 m D-LOCK	212	**35.950 kr.**
	EKSTRAUDSTYR		
37012297	LED-begrænsningslys	4	**1.400 kr.**
37020400	Hjulsæt 160 x 50 mm	12	**5.600 kr.**
37020410	Meder til kommunal sneplov	20	**3.050 kr.**

D-LOCK (Påboltede beslag)





Kommunal sneplov (Minilæsser/ Minitraktor) Datablad

Varernummer	37025150	37025180	37025200	37025220
Arbejdsbredde (B) (m)	1,50	1,80	2,00	2,20
Bredde i skråstilling (B1) (m)	1,39	1,66	1,84	2,02
Bredde i V-stilling (B2) (m)	1,38	1,65	1,83	2,01
Montering	KAT 0 / KAT 1 / D-lock			
Skråvinkel (°)	ca. 30º			
Hydrauliktilslutning	1 x dobbeltvirkende (DV)			
Arbejdstryk (bar)	180			
Olieflow (l/min)	30			
Elektrisk tilslutning	12 V (ISO-4165 eller cigarettænderstik)			
Ophæng	Pendulophæng			
Pendulvinkel (°)	ca. ± 8			
Vægt (kg)	145	160	175	190

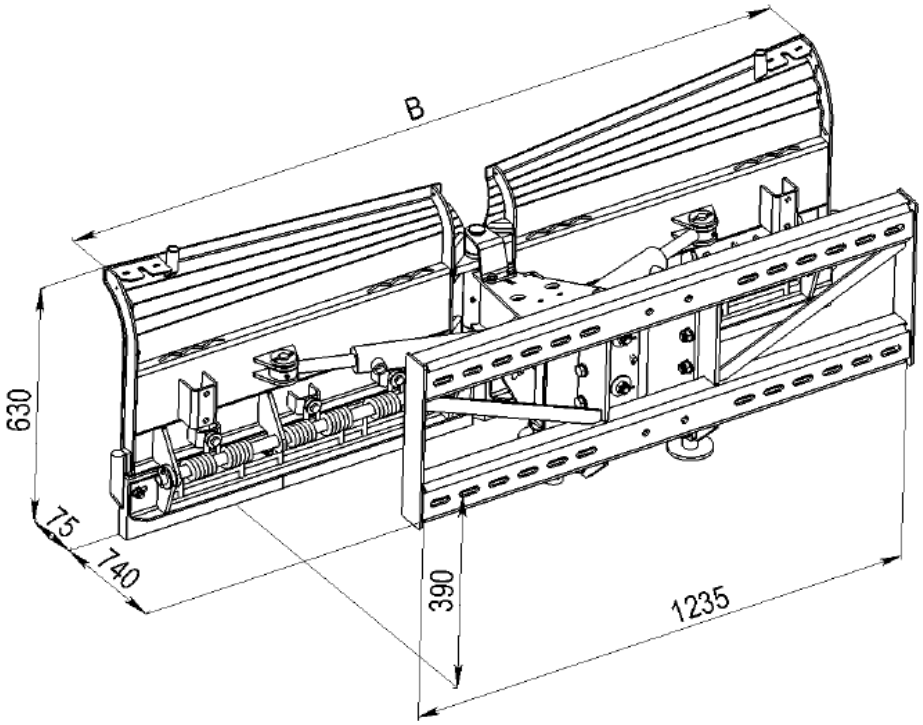

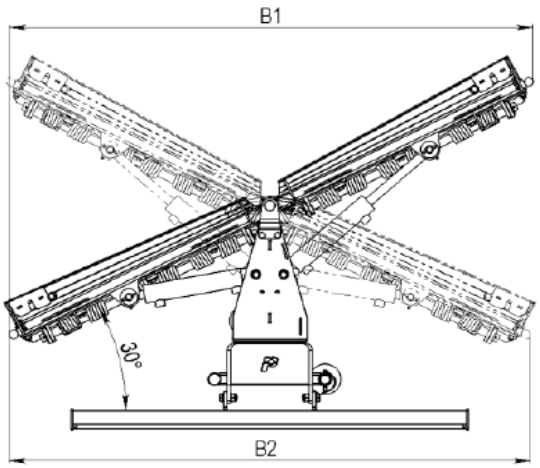

Komfort sneplov (Miniged / Traktor)

Standardudstyr

- Hydraulisk indstilling
- Pendul- og højdeudligning med automatisk centrering via fjedre
- Dobbeltvirkende hydraulikudtag med magnetventil og omskifter til kabinebetjening
- Gummiskær med påkørselsbeskyttelse
- Forberedt for montering af støttehjul eller glidesko (ikke på 2,00 m modellen)
- Ryddebredde ved vinkling op til 30 cm mindre end plovbredden

NYHED



Vare nr	Beskrivelse	Vægt kg	Salgspris
37014190	Sneplov Komfort 2,0 m EURO / KAT 2	361	**43.800 kr.**
37014220	Sneplov Komfort 2,2 m EURO / KAT 2	383	**44.500 kr.**
37014260	Sneplov Komfort 2,6 m EURO / KAT 2	425	**46.900 kr.**
37014290	Sneplov Komfort 2,9 m EURO / KAT 2	441	**49.400 kr.**
37014195	Sneplov Komfort 2,0 m D-LOCK	405	**43.800 kr.**
37014225	Sneplov Komfort 2,2 m D-LOCK	426	**44.500 kr.**
37014265	Sneplov Komfort 2,6 m D-LOCK	458	**46.900 kr.**
37014295	Sneplov Komfort 2,9 m D-LOCK	479	**49.400 kr.**
	EKSTRAUDSTYR		
37012297	LED-markeringslygter	4	**1.400 kr.**
37012299	Hjulsæt 160 x 50 mm	15	**6.450 kr.**
37012298	Meder til kommunal sneplov	12	**3.050 kr.**

D-LOCK (Påboltede beslag)
SE BAGSIDE



Pendulophæng

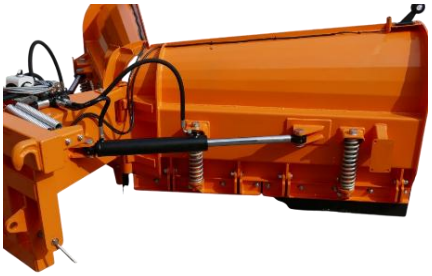

Hydralisk sving

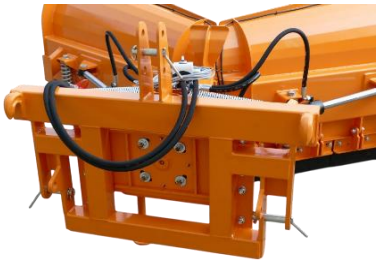

Kombi ramme.

Komfort sneplov (Miniged / Traktor) Datablad

Varernummer, EURO/KAT 2	37014190	37014220	37014260	37014290
Varernummer, D-lock	37014195	37014225	37014265	37014295
Arbejdsbredde (B) (m)	2,04	2,20	2,60	2,88
Bredde i skråstilling (B1) (m)	1,81	1,95	2,28	2,55
Bredde i V-stilling (B2) (m)	1,83	1,98	2,3	2,59
Montering	KAT 0 / KAT 1 / D-lock			
Skråvinkel (°)	ca. 30º			
Hydrauliktilslutning	1 x dobbeltvirkende (DV)			
Arbejdstryk (bar)	180			
Olieflow (l/min)	30			
Elektrisk tilslutning	12 V (ISO-4165 eller cigarettænderstik)			
Ophæng	Pendulophæng			
Pendulvinkel (°)	ca. ± 8			
Vægt (kg)	361 / 405	383 / 426	425 / 458	441 / 479

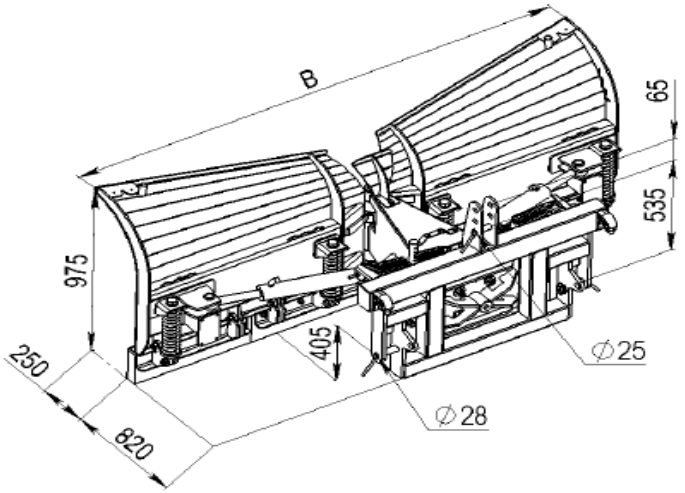

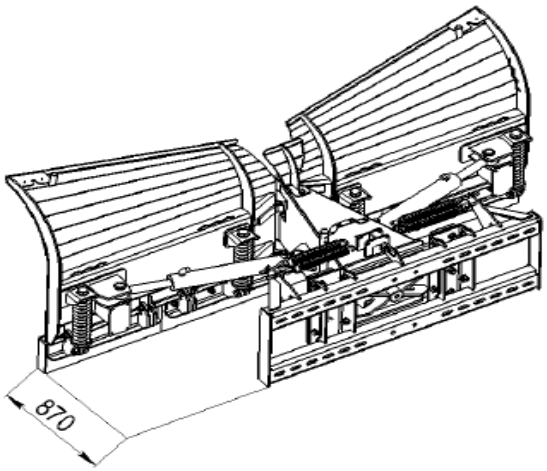

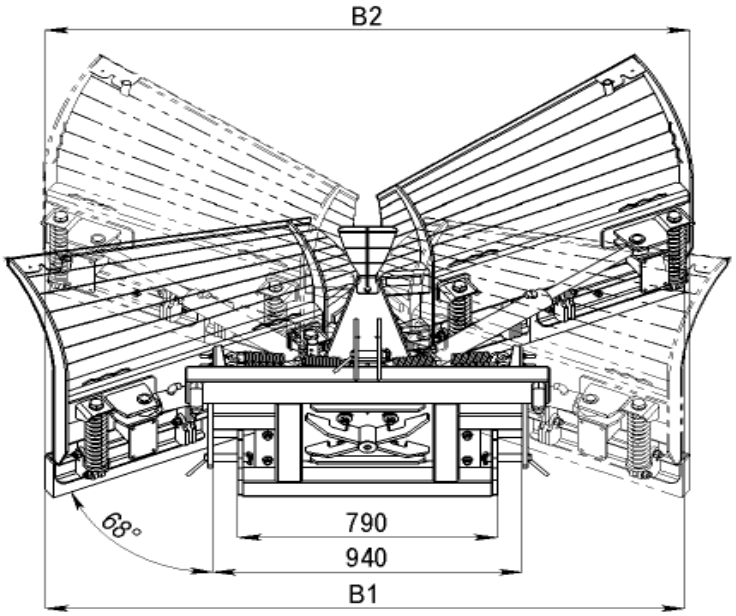

Side - Sneplov (Minilæsser/ Minitraktor)

Side-Sneploven Kommunal med arbejdsbredder fra **1,50 m til 2,20 m** er velegnet til rydning af veje og stier. Gummiskæret reducerer risikoen for skader på vejbelægningen.

Standardudstyr

- ❖ Pendulophæng
- ❖ Bladhøjde 60 cm
- ❖ Sving op til 30°

NYHED



Vare nr	Beskrivelse	Vægt kg	Salgspris
37021150	Side-Sneplov 1,5 m KAT 0 / 1	145	**14.600 kr.**
37021180	Side-Sneplov 1,8 m KAT 0 / 1	160	**15.400 kr.**
37021200	Side-Sneplov 2,0 m KAT 0 / 1	170	**16.150 kr.**
37021220	Side-Sneplov 2,2 m KAT 0 / 1	180	**16.650 kr.**
37024150	Side-Sneplov 1,5 m A-ramme	124	**16.050 kr.**
37024180	Side-Sneplovl 1,8 m A-ramme	138	**16.850 kr.**
37024200	Side-Sneplov 2,0 m A-ramme	146	**17.600 kr.**
37024220	Side-Sneplov 2,2 m A-ramme	153	**18.100 kr.**
37026150	Side-Sneplov 1,5 m D-LOCK	155	**16.550 kr.**
37026180	Side-Sneplov 1,8 m D-LOCK	169	**17.350 kr.**
37026200	Side-Sneplov 2,0 m D-LOCK	177	**18.100 kr.**
37026220	Side-Sneplov 2,2 m D-LOCK	184	**18.600 kr.**
	EKSTRAUDSTYR		
37021400	Hydraulisk skråstilling til sneplov Kommunal, 1 x DW	15	**5.550 kr.**
37012297	LED-markeringslygt LED-markering LED-markerii LED-markerii LED-markeringslyç LED-markeringsl	4	**1.400 kr.**
37020400	Hjul til sneplov Kommunal (fra 1,80 m), hjulstørrelse 160 x 50 mm	12	**5.600 kr.**
37020410	Glidesko til sneplov Kommunal (fra 1,80 m)	12	**3.050 kr.**

D-LOCK (Påboltede beslag)
SE BAGSIDE

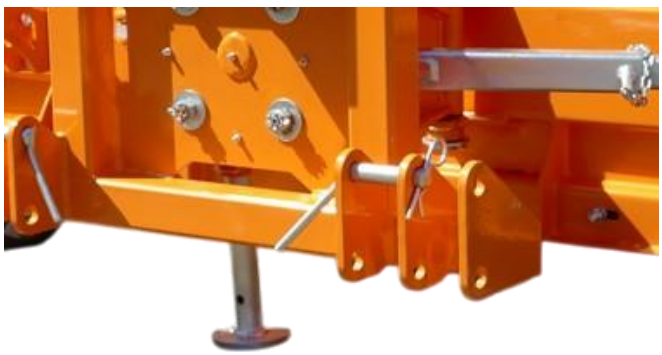

Glidesko



30 mm gummiskær og

Side - Sneplov Komfort (Miniged / Traktor)

NYHED

Side-Sneploven Komfort med arbejdsbredder fra **2,00 m til 2,90 m** er velegnet til rydning af veje og stier. Gummiskæret reducerer risikoen for skader på vejbelægningen.

Standardudstyr

- Bladhøjde 80 cm
- **Gummiskær:** 50 mm tykt – kan udskiftes i sektioner
- Sving op til 30°
- **Beslag til støttehjul/glidesko:** forberedt til serien *(undtagen sneskær DSK 2,00 m)*



Vare nr	Beskrivelse	Vægt kg	Salgspris
37012120	Side-sneplov Komfort 2,00 m	274	**24.200 kr.**
37012210	Side-sneplov Komfort 2,20 m	296	**25.300 kr.**
37012240	Side-sneplov Komfort 2,50 m	321	**26.900 kr.**
37012280	Side-sneplov Komfort 2,90 m	351	**29.500 kr.**
	EKSTRAUDSTYR		
37012297	LED-markeringslys	4	**1.400 kr.**
37012299	Hjulsæt til side-sneplov, hjulstørrelse 160 x 50 mm	15	**6.450 kr.**
37012298	Slæbeskosæt til Side-sneplov Komfort	12	**3.050 kr.**



Glidesko



50 mm gummiskær og

ASF- Side-Sneplov Komfort med påkørselsbeskyttelse (Miniged/Traktor)

ASF Side-Sneploven Komfort med gummiskær med påkørselsbeskyttelse
arbejdsbredder fra **2,00 m til 2,90 m** er velegnet til rydning af veje og stier. Gummiskæret reducerer risikoen for skader på vejbelægningen.

Standardudstyr

- ❖ Kombiophæng for EURO og 3-punktsophæng KAT 2
- ❖ Bladhøjde 80 cm
- ❖ Forberedt til støttehjul eller glidesko
- ❖ Kraftig gummiskær med påkørselsbeskyttelse
- ❖ Sving op til 30°



Vare nr	Beskrivelse	Vægt kg	Salgspris
37013190	ASF Side-sneplov Komfort med påkørselsbeskyttelse 2,00 m	274	**30.400 kr.**
37013220	ASF Side-sneplov Komfort med påkørselsbeskyttelse 2,20 m	296	**31.600 kr.**
37013250	ASF Side-sneplov Komfort med påkørselsbeskyttelse 2,50 m	321	**33.300 kr.**
37013290	ASF Side-sneplov Komfort med påkørselsbeskyttelse 2,90 m	351	**36.100 kr.**
	EKSTRAUDSTYR		
37012296	Hydraulisk sving til sneplov (2 cylindre, 1 x dobbeltvirkende)	22	**6.550 kr.**
37012298	LED-markeringslys	5	**1.400 kr.**
37012299	Hjulsæt til side-sneplov, hjulstørrelse 160 x 50 mm	15	**6.450 kr.**
37012298	Slæbeskosæt til Side-sneplov Komfort	12	**3.050 kr.**



Hydraulisk sving med 2 cylindre, 1 dobbeltvirkende olieudtag (ekstraudstyr)



Kombiophæng for EURO og 3-punktsophæng KAT 2



Fjederophængt gummiskær

D-LOCK

D-LOCK-system (Påboltede beslag)

Smart og fleksibel løsning, som gør det muligt at anvende samme redskab på forskellige læssemaskiner.

Ved bestilling oplyses artikelnummer på redskab og tilkobling

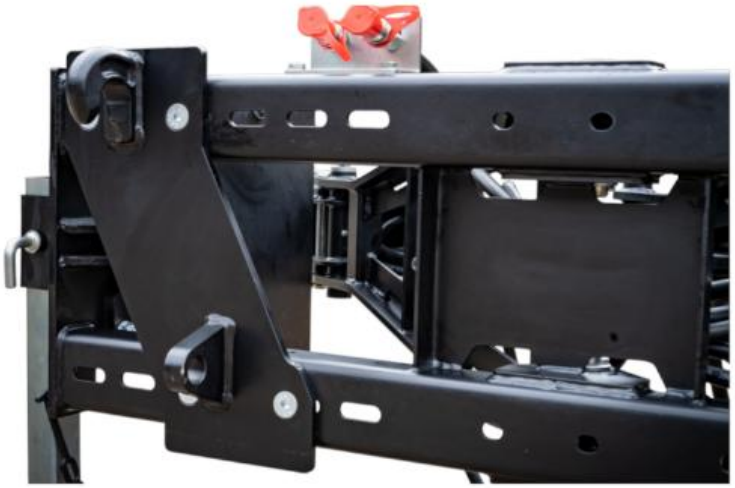

Vare nr	Beskrivelse	Salgspris
51020030	D-LOCK BESLAG SCHAEFFER NY KROG	**3.400 kr.**
51020035	D-LOCK BESLAG SCHAEFFER U-Profil 510 MM	**5.400 kr.**
51020040	D-LOCK BESLAG **WEIDEMANN**	**3.400 kr.**
51020080	D-LOCK BESLAG ATLAS AR40 - AR80	**4.000 kr.**
51020090	D-LOCK BESLAG ATLAS 32-40	**3.400 kr.**
51020200	D-LOCK BESLAG GIANT	**3.400 kr.**
51020217	D-LOCK BESLAG JCB Q-FIT	**4.500 kr.**
51020250	D-LOCK BESLAG SKID STEER (BOBCAT)	**3.400 kr.**
51020360	D-LOCK BESLAG UNILOADER, STRIGEL	**5.400 kr.**
51020540	D-LOCK BESLAG **AVANT**	**3.400 kr.**
51020560	D-LOCK BESLAG VOLVO BM	**4.000 kr.**
51029970	D-LOCK A-RAMME KAT II, TIL MAX 750 KG.	**1.750 kr.**
51029980	D-LOCK BESLAG 3-PUNKT	**3.500 kr.**
51029990	D-LOCK BESLAG **EURO**	**2.300 kr.**
51010125	D-LOCK BESLAG L30-35	**3.400 kr.**
	ANDEN TYPE D-LOCK BESLAG	**FORHØR**

MO implements

ALTID OPDATERET PÅ MO-I.DK

Se vores fulde sortiment af redskaber og adaptere direkte på mobilen.

SCAN OG SE NYESTE PRISER & KATALOGER

KVALITET | DRIFTSIKKERHED | STYRKE

MO-I.DK

Tlf: 96 14 04 44 | mo@mo-i.dk

Ulvevej 24c, 7800 Skive